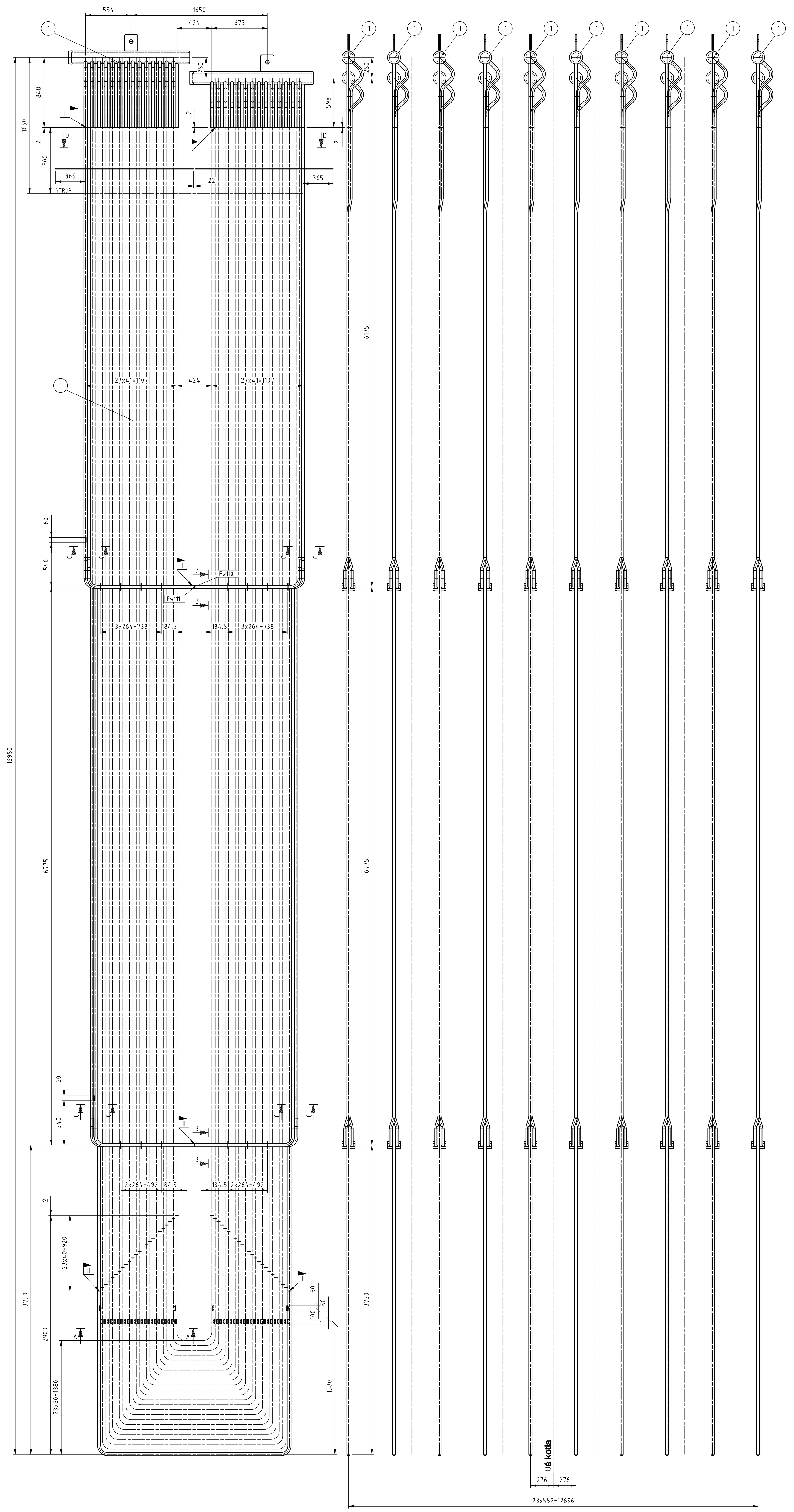

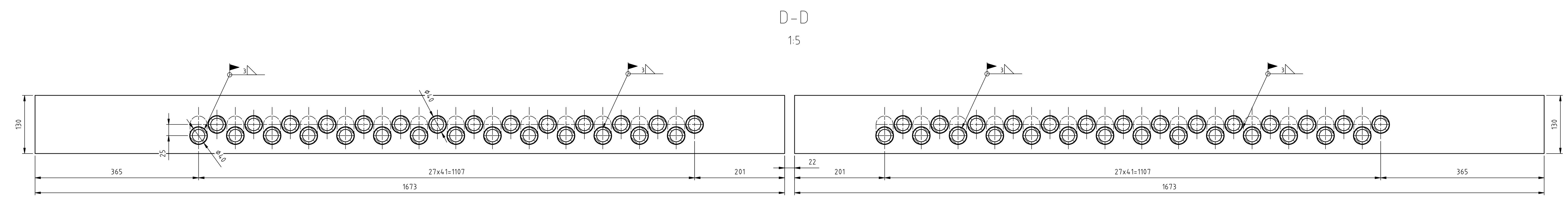

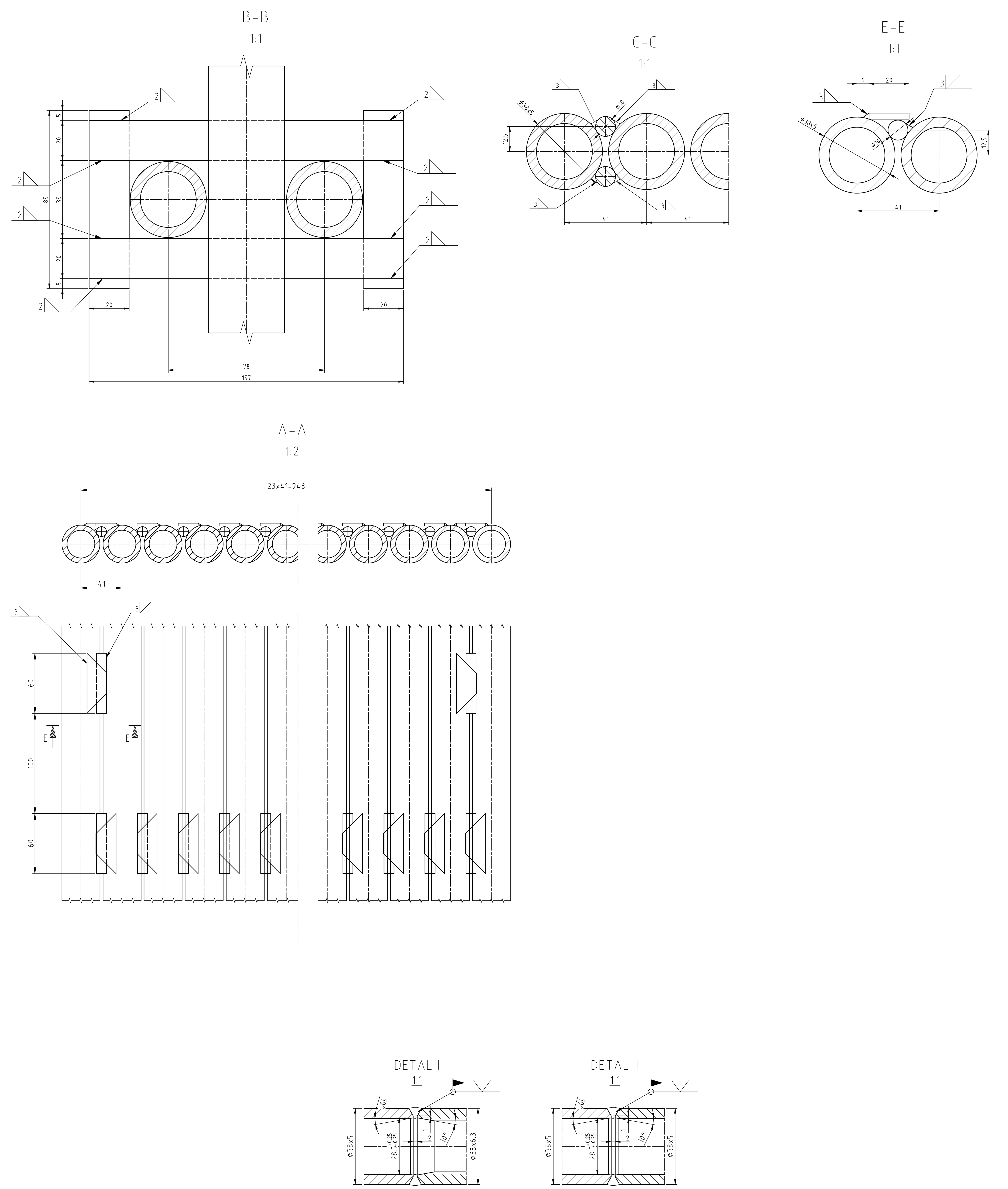

No. Welding Spoiny	WPS	PWHT	VT	RT	UT	MT	PT	Remarks Uwagi
	TS:		NDT / Non Destructive Testing NDT badania nieniszcz?ce. NDT shall be carried out after PWHT if any					

Specjalne wymagania/ special requirements:

		Acceptance level Kryteria odbioru	NDE performed acc. to NDT wykonane wg.
VT	Kontrola wizualna/ Visual Testing	WUDT/UC/2003	WUDT-UC-WO-W/11
RT	Badanie RT / Radiographic Testing	WUDT/UC/2003	WUDT-UC-WO-W/11
UT	Badanie UT / Ultrasonic Testing	WUDT/UC/2003	WUDT-UC-WO-W/11
MT	Badanie MT/ Magnetic particle Testing	WUDT/UC/2003	WUDT-UC-WO-W/11
PT	Badanie PT/ Penetrant Testing	WUDT/UC/2003	WUDT-UC-WO-W/11

Kod projektu	Ci?nienie oblicz.	Temp. obliczeniowa	Nie pokazane tolerancje zgodnie z: Not shown tolerancer acc. to:
WUDT/UC/2003	170,4 bar	540+nadd. °C	EN-ISO13920-BF EN 22768-m

L.p.	Nazwa części (zespołu)	Nr rys. lub normy	Ilość sztuk	Materiał	Jedn. Masa [kg]	Całk. Masa [kg]	Uwagi
1	Przegrzewacz grodziowy- pakiet 1	EP650-200-07	24	P 91	3920,5	94092	3.1

rewizja	Treść	Data	Podpis
3			
2			
1	Zmieniono poziom spoin montażowych		

Projekt: GDF Suez Energia Polska

	Nazwisko	Podpis	Data
Konstruował	J.R.		10.2011
Sprawdził	A.K.		10.2011
Zatwierdził	H.S.		10.2011

Zastęp. rys.: | Typ urządz.: EP650

Tytuł rys.: Przegrzewacz pary pierwotnej II stopień Zestawienie

Format: A0

Fabryka Kotłów SEFAKO S.A. Sędziszów

Podziałka: 1:25 | Nr rys.: EP650-200-01 | rewizja: 1 | Masa [kg]: 94092

Nazwa pliku: EP650-200-01.dwg | Nr archiw.:

Niniejszy rysunek techniczny jest własnością SEFAKO S.A. Kopiowanie lub wykorzystywanie w całości bez pisemnej zgody jest zabronione. Naruszenie zastrzeżenia będzie dochodzone zgodnie z przepisami kodeksu cywilnego i karnego.